Mode d'emploi

HOME DELUXE
WIR MACHEN ZUHAUSE

Table basse NAYELI

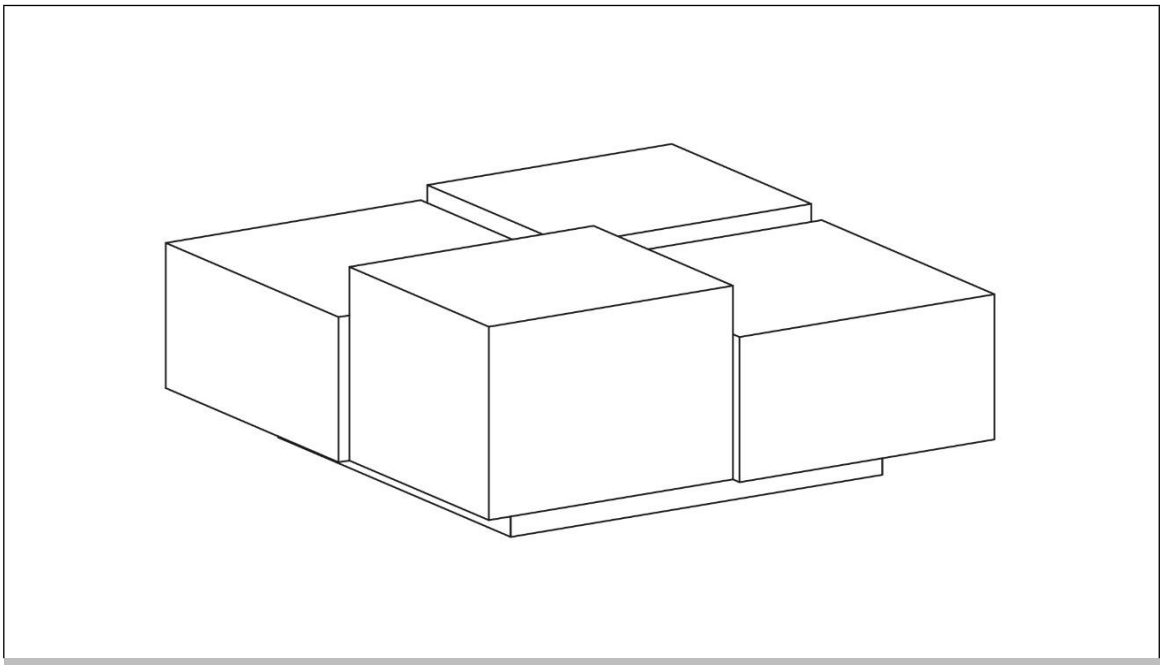

Mode d'emploi original

Conçu en Allemagne

IMPORTANT :
À CONSERVER POUR TOUTE RÉFÉRENCE ULTÉRIEURE. LIRE ATTENTIVEMENT !

Table des matières

1. Généralités 3
1.1. Aperçu des produits 3
1.2. Remarques générales 3
1.3. Garantie 3
2. Informations sur le mode d'emploi 4
2.1. Disponibilité du mode d'emploi 4
2.2. Informations sur la traduction 4
2.3. Groupes cibles du mode d'emploi 4
2.4. Informations sur la traduction 4
2.5. Explication des symboles 4
2.6. Généralités sur le mode d'emploi 5
2.7. Utilisation conforme à l'usage prévu 5
2.8. Consignes générales de sécurité 5
3. Caractéristiques du produit 6
3.1. Données techniques 6
4. Contenu de la livraison 6
5. Montage et utilisation 7
5.1. Consignes de sécurité 7
5.2. Structure du produit 7
6. Application 10
6.1. Consignes de sécurité 10
6.2. Première mise en service 10
6.3. Fonctionnement 10
6.4. Lieu de stockage 10
7. Dépannage 10
8. Maintenance et entretien 10
9. Démontage 11
9.1. Consignes de sécurité 11
10. Élimination 11

Chère cliente, cher client

Nous te remercions d'avoir choisi un produit de **Home Deluxe GmbH**. Nous te souhaitons beaucoup de plaisir avec ta nouvelle table basse NAYELI.

Le mode d'emploi t'aide à monter, à mettre en service, à utiliser et à entretenir le produit. Le mode d'emploi et les consignes de sécurité doivent être lus attentivement et en permanence. Respecte ces consignes afin d'éviter tout danger.

1. Généralités

1.1. Aperçu des produits

modèle :
Table basse NAYELI | Identification de l'article : 22027 | Identifiant de la variante : 56050

1.2. Remarques générales

Pour répondre à nos exigences, nous améliorons constamment la qualité, simplifions le montage, l'exploitation ou adaptons les produits aux souhaits des clients. En raison de ces changements, la version actuelle du mode d'emploi se trouve sur notre site Internet.

Le terme "produit" est utilisé dans le mode d'emploi pour désigner la "table basse NAYELI".

1.3. Garantie

Les droits légaux de responsabilité pour vices et de garantie s'appliquent à partir de la date d'achat.
Home Deluxe GmbH décline toute responsabilité pour les dommages dus au non-respect du mode d'emploi. Les réclamations résultant d'un montage ou d'une utilisation non conforme sont exclues de la garantie. En cas de défaut du produit, adresse-toi par écrit à notre service clientèle via le formulaire de contact sur notre site Internet, en indiquant le nom du produit, le numéro de série et une photo de la plaque signalétique :

Home Deluxe GmbH
Schanzeweg 2
32312 Lübbecke
Allemagne
Tél. : +49 (0)5743 6181-0
www.home-deluxe-gmbh.de

Si tu as d'autres questions, notre service clientèle se tient à ta disposition via le formulaire de contact.

2. Informations sur le mode d'emploi

2.1. Disponibilité du mode d'emploi

Le mode d'emploi fait partie intégrante du produit et doit être conservé dans son intégralité et à proximité immédiate du produit.

2.2. Informations sur la traduction

Le mode d'emploi original a été rédigé en allemand. Pour toute autre langue disponible, il s'agit d'une traduction de la version allemande.

2.3. Groupes cibles du mode d'emploi

Le mode d'emploi doit être lu et respecté par toute personne impliquée dans l'une des activités ou l'utilisation suivantes :

- Déballage
- Montage / Installation
- Mise en service / fonctionnement
- Maintenance / contrôle / entretien
- Dépannage / réparation
- Élimination

2.4. Informations sur la traduction

Le mode d'emploi original a été rédigé en allemand. Pour toute autre langue disponible, il s'agit d'une traduction de la version allemande.

2.5. Explication des symboles

Symbole	Explication des symboles
	**AVERTISSEMENT** Ce symbole indique les dangers potentiels pouvant entraîner des blessures graves ou mortelles. Avant de procéder au montage ou à l'utilisation, il faut lire la remarque correspondante.
	**INFO** Ce symbole donne des indications importantes et signale des dommages matériels. Prenez-en connaissance avant d'effectuer l'étape de montage ou d'application correspondante afin de comprendre les problèmes et d'éviter les dommages.
	**Utiliser uniquement à l'intérieur** Ce symbole indique que le produit ne doit être utilisé qu'à l'intérieur.
	**Lire le mode d'emploi** Le symbole indique que le mode d'emploi doit être lu attentivement avant le montage/l'installation et/ou l'utilisation de l'appareil.

2.6. Généralités sur le mode d'emploi

Le mode d'emploi se rapporte à la table basse NAYELI. Il contient des informations importantes sur le montage, le fonctionnement, l'entretien et le nettoyage. Le mode d'emploi, et en particulier les consignes de sécurité, doivent être lus attentivement avant la mise en service du produit, et doivent être conservés avec soin. Utilise le produit uniquement comme décrit dans ce mode d'emploi afin d'éviter toute blessure ou tout dommage accidentel. Si tu transmets le produit à un tiers, tu dois également lui remettre ce mode d'emploi.

2.7. Utilisation prévue

Le produit est de haute qualité, a une longue durée de vie et est exclusivement destiné ou adapté à un usage privé dans des proportions raisonnables et habituelles. En outre, notre produit n'est **pas** destiné à un usage commercial. Une utilisation commerciale n'est autorisée qu'avec l'accord écrit de Home Deluxe GmbH.

Le produit est destiné à être utilisé comme table basse à l'intérieur d'un bâtiment.

N'utilise le produit que comme décrit dans ce mode d'emploi. Toute autre utilisation est considérée comme non conforme et peut entraîner des dommages matériels ou corporels. Le fabricant décline toute responsabilité pour les dommages causés par une utilisation non conforme ou incorrecte.

2.8. Consignes générales de sécurité

Indications générales sur les dangers



- Ne monte le produit **que** si la livraison est complète et sans défaut.
- Assure-toi que toutes les pièces sont intactes et correctement montées. Un montage incorrect peut entraîner des blessures. Les pièces endommagées peuvent avoir une influence sur la sécurité et le fonctionnement.
- Ne modifie pas le produit
- Vérifie la fixation à intervalles réguliers.

Danger pour les enfants



- Éloigne les enfants des matériaux d'emballage. Il y a notamment un risque d'étouffement !
- Tenir les enfants éloignés de l'endroit où le produit est assemblé. La livraison contient de petites pièces qui peuvent être avalées ou entraîner de graves blessures.
- **Risque de basculement !** Le produit n'est pas un jouet pour enfants, ni un mur d'escalade ou un équipement sportif. Le produit peut tomber s'il est soumis à une charge unilatérale, la conséquence pouvant être la mort.
- Les enfants peuvent se blesser en jouant avec le produit ou en se hissant par le produit.
- Veille à ce que les jeunes enfants ne mettent pas de petites pièces dans leur bouche.

Risque de blessure

Une manipulation incorrecte du produit peut entraîner des blessures.



- Avant chaque utilisation, vérifie que le produit ne présente pas de dommages visibles.
- Ne pas modifier la construction du produit. Toute modification doit faire l'objet d'une autorisation écrite du fabricant et être effectuée conformément aux instructions.
- Si le produit est endommagé, il ne doit plus être utilisé. Les pièces endommagées doivent être réparées ou remplacées par des pièces de rechange d'origine.
- Veille à ce que le produit soit installé solidement et durablement afin d'éviter les blessures.

Risque d'endommagement

- Une manipulation inappropriée du produit peut entraîner des dommages.
- N'ouvre pas l'emballage avec des objets tranchants (par ex. couteau, ciseaux ou autres), cela pourrait endommager le produit. Soyez prudent lors de l'ouverture.
- N'utilise pas le produit à proximité d'une source de chaleur ou d'une flamme nue.

3. Caractéristiques du produit

3.1. Données techniques

NAYELI	
Dimensions (L x l x H)	96 x 96 x 39 cm
Dimensions de la plaque de fond (L x l x H)	70 x 70 x 7 cm
Matériau (plateau de table)	Panneau de fibres de densité moyenne (MDF)
Matériau des pieds	Plastique
Couleur	Chêne, Aspect bois clair, Aspect bois foncé
Poids	48,8 kg

4. Contenu de la livraison

Vérifier que l'emballage n'est pas endommagé à la livraison. En outre, immédiatement après le déballage, vérifier que la livraison est complète et que le produit et tous les composants sont en parfait état. Ne monte le produit que si le contenu de la livraison est complet et non endommagé.

Composants/pièces

No.	Description	Nombre	Image
1	Plateau de table	2	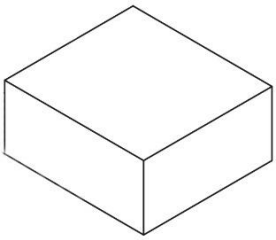
2	Plateau de table	1	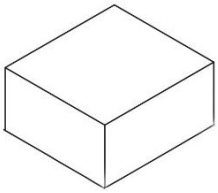
3	Plateau de table	1	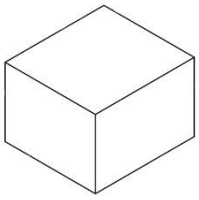

No.	Description	Nombre	Image
A	Sol	1	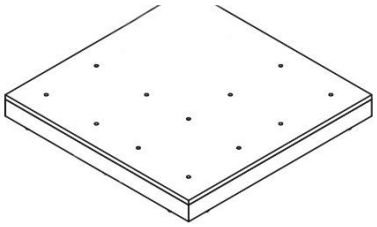
B	Vis M8 x 35	16	
C	Rondelle en U Ø8 x 18	16	
D	Pieds de nivellement M6	8	
E	Clé Allen	1	

5. Montage et utilisation

5.1. Consignes de sécurité

Toutes les informations relatives à la sécurité et à la santé doivent être lues.

Risque de blessure

Une manipulation incorrecte lors du montage peut entraîner des blessures.

- Veuillez vous assurer que le paquet est ouvert par le haut. Fais très attention en ouvrant le paquet, car il contient des pièces fragiles.
- Ne place le produit que sur une surface sûre, plane et solide.
- Utilise le matériel de montage fourni.
- Les erreurs de montage ou les dommages causés par le montage sont exclus de la garantie.
- Deux personnes sont nécessaires pour monter le produit.
- Porte des vêtements de protection, tels que des chaussures de sécurité et des gants de protection, lors du montage.

5.2. Structure du produit

Le produit est livré démonté et peut être monté avec peu d'efforts. Respecte scrupuleusement les instructions de montage. En cas de non-respect, le fonctionnement et la sécurité du produit ne sont pas garantis.

-Les instructions suivantes doivent être lues attentivement.

Illustration	Étape de montage
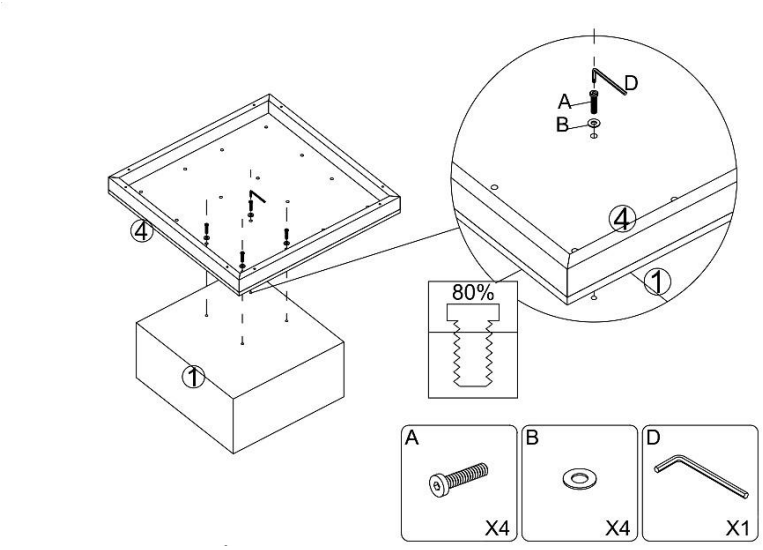	**Étape 1 :** - Recouvre le sol d'une couverture pour éviter d'endommager la table. - Visse le fond avec les vis (**A**) et les rondelles en U (**B**) contre le plateau de la table (**1**). - Veille à ce que les trous soient bien percés (voir illustration).
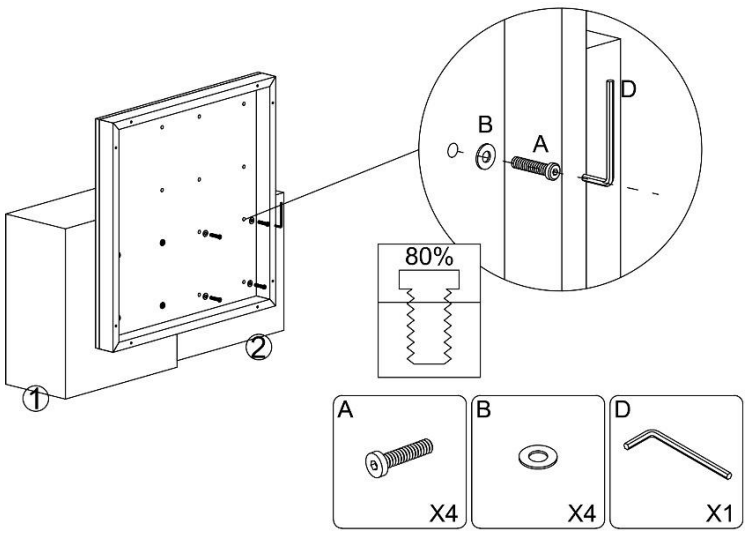	**Étape 2 :** - Visse le fond avec les vis (**A**) et les rondelles en U (**B**) contre le plateau de la table (**2**). - Veille à ce que les trous soient bien percés (voir illustration).
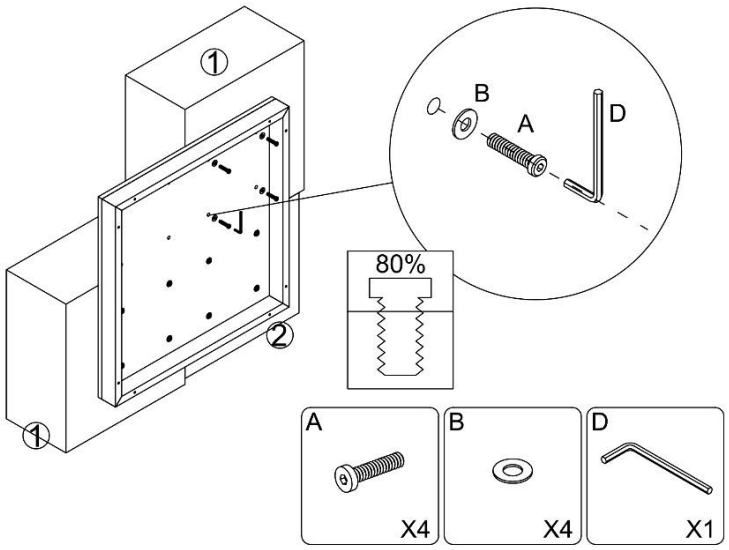	**Étape 3** - Visse le fond avec les vis (**A**) et les rondelles en U (**B**) contre le plateau de la table (**1**). - Veille à ce que les trous soient bien percés (voir illustration).

Illustration	Étape de montage
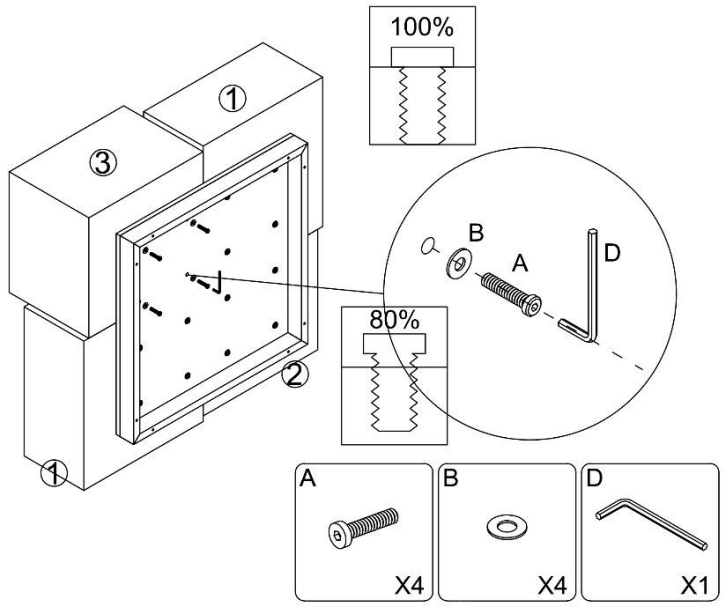	**Étape 4 :** - Visse le fond avec les vis (**A**) et les rondelles. (**B**) contre le plateau de la table (**3**). - Veille à ce que les trous soient bien percés (voir illustration).
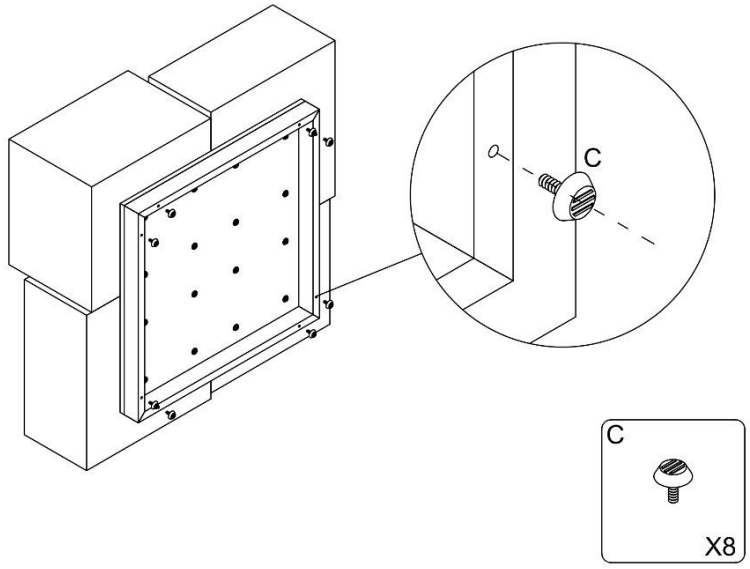	**Étape 5 :** -installer les pieds de nivellement (**C**).
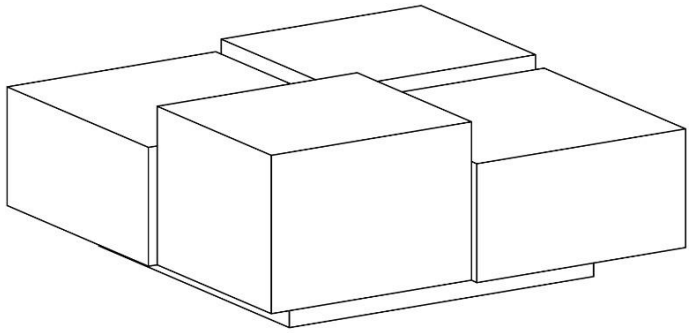	**Étape 6 :** -Table déjà montée

6. Application

6.1. Consignes de sécurité

Les informations suivantes relatives à la sécurité et à la santé doivent être lues attentivement.

Risque de blessure
Une manipulation inappropriée lors de l'utilisation peut entraîner des blessures.



- N'utilise pas un produit endommagé.
- Ne pas modifier le produit.
- Le produit n'est pas un jouet pour enfants, ni un mur d'escalade ou un équipement sportif. Il est interdit aux enfants de jouer avec le produit.
- Ne place pas d'enfants sur le produit.
- Les erreurs dues à une utilisation non conforme sont exclues de la garantie.
- Vérifie la fixation à intervalles réguliers.

6.2. Première mise en service

Avant la première utilisation, vérifier que le produit n'est pas endommagé. Le produit ne doit être utilisé que s'il n'est pas endommagé.

6.3. Exploitation

Vérifie avant d'utiliser le produit,

-l 'état correct.

6.4. Lieu de stockage



-Stocke le produit dans un endroit si possible à l'abri des intempéries, bien ventilé et sec.

7. Dépannage

Si les dysfonctionnements suivants apparaissent pendant le fonctionnement, veuillez vérifier les causes d'erreur suivantes à l'aide du tableau suivant. Si les mesures indiquées ne permettent pas de résoudre le problème, mettre le produit hors service.

Erreur	Cause possible	Solution
Le produit vacille ou oscille	- Le produit repose sur un sol inégal - Les vis de fixation se sont desserrées	- Placer le produit sur une surface plane - Serrer les vis de fixation

Si un autre problème survient avec le produit, contacte-nous.

8. Maintenance et entretien

Nettoie les surfaces avec un chiffon humide et un produit de nettoyage doux. N'utilise pas de produits de nettoyage agressifs ou de nettoyeurs à haute pression pour le nettoyage.
Respecte également les consignes du fabricant du produit de nettoyage.

9. Démontage

9.1. Consignes de sécurité

Risque de blessure
Une manipulation inappropriée lors du démontage peut entraîner des blessures.



-Sécurise le produit avant de le démonter.

Le démontage du produit doit être effectué dans l'ordre inverse du montage. (**voir chapitre Montage**)

10. Élimination



- Mettre au rebut le produit et tous ses composants conformément aux réglementations locales et nationales, afin d'éviter tout dommage à l'environnement.
- Nos emballages sont fabriqués à partir de matériaux respectueux de l'environnement. Ils peuvent être recyclés et servir ainsi de matières premières précieuses. Elimine les matériaux d'emballage (cartons, emballages sales, etc.) séparément et dans les règles de l'art, conformément aux dispositions nationales en vigueur.
- Contacte le fabricant en cas d'incertitude quant à l'élimination.
- Tu peux également obtenir des informations sur l'élimination correcte des déchets auprès des centres d'élimination locaux.

Home Deluxe GmbH
Schanzeweg 2
32312 Lübbecke Allemagne
Tél. : +49 (0)5743 6181-0
www.home-deluxe-gmbh.de

GA-164-00-NAYELI
2024/05